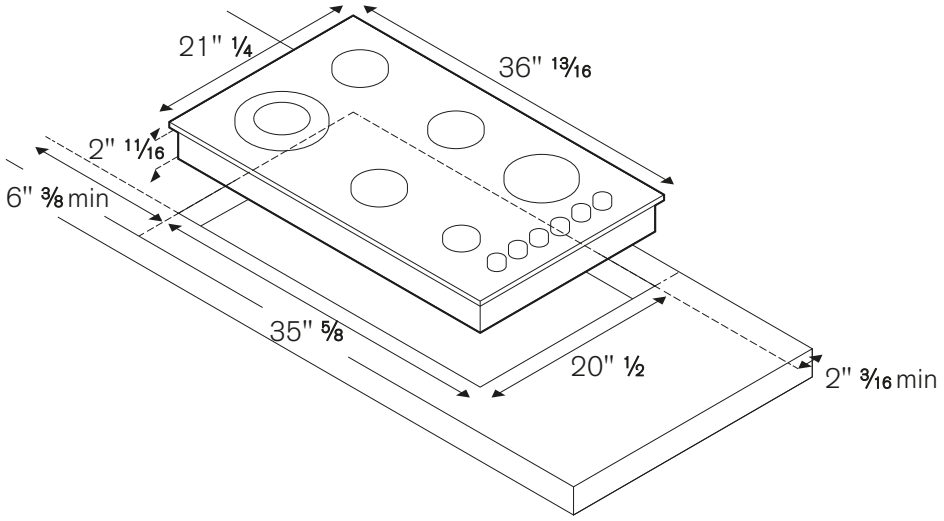
21" ¼
36" 13⁄16
2" 11⁄16
6" ⅜ min
35" ⅝
20" ½
2" 3⁄16 min